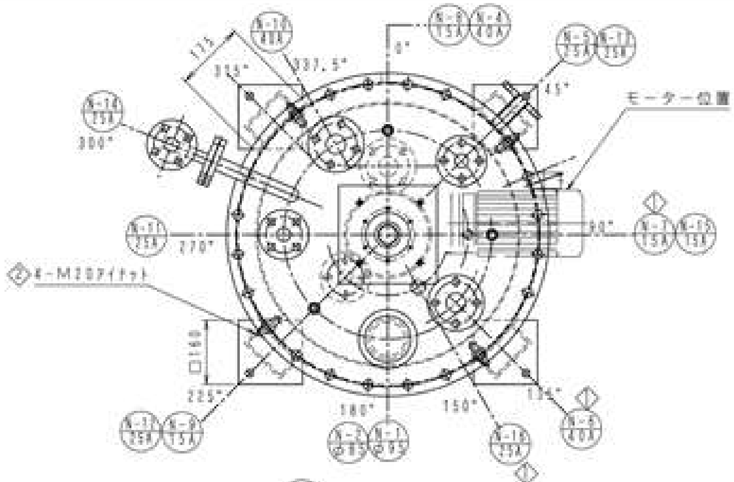

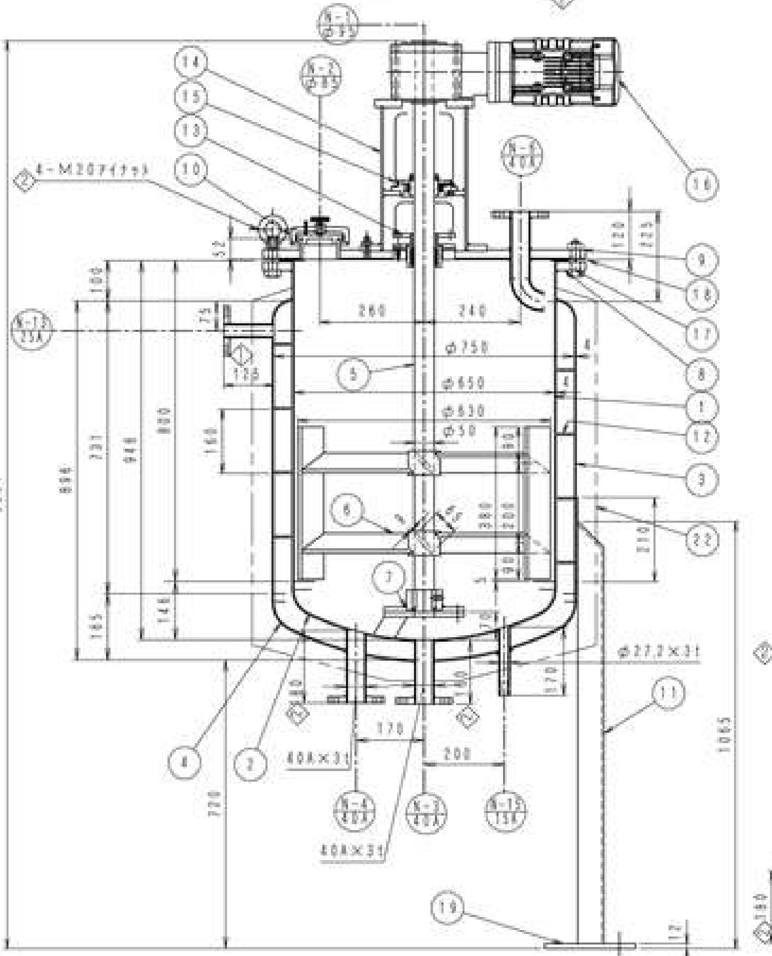

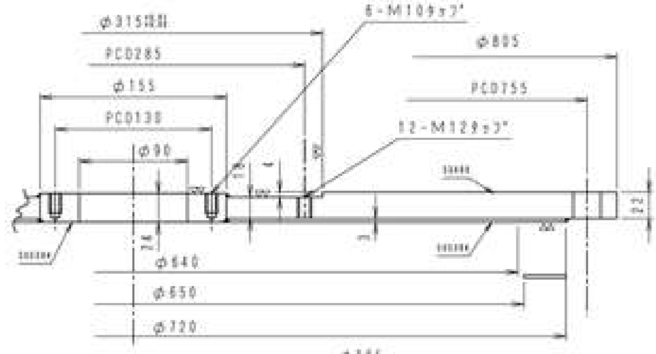

上蓋詳細図

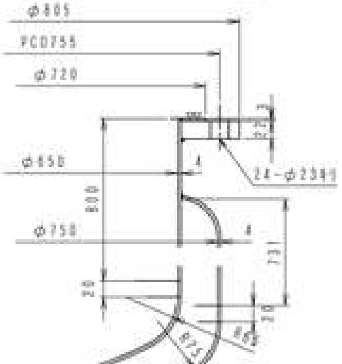

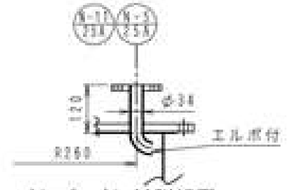

N−5、N-11詳細図

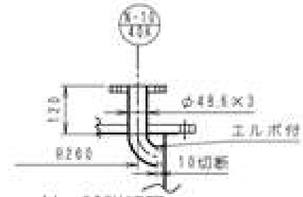

N−10詳細図

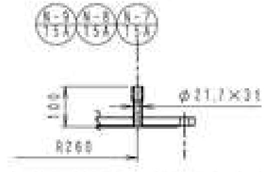

N−7、N-8、N-9詳細図

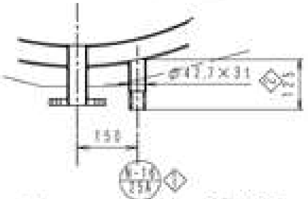

N−16詳細図

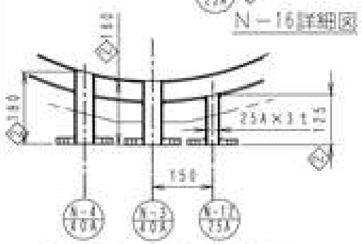

N−3、N-4、N-12詳細図

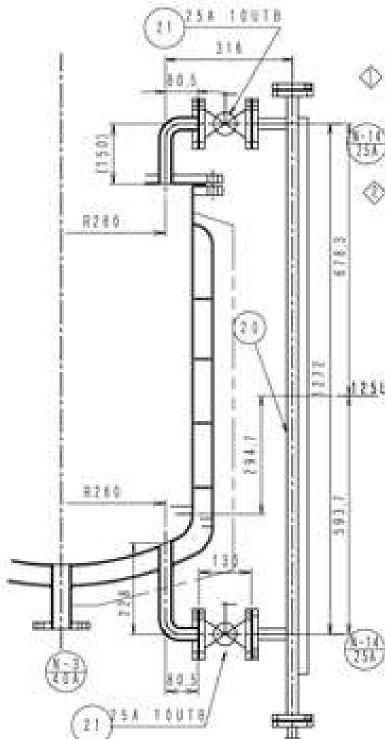

N−14詳細図

ノ　ズ　ル　リ　ス　ト

記号	呼び径	規格	数量	材質	備考
N－1	95φ	——	1	SUS304 SS400	ミキサー取付口
N－2	85φ	——	1	SUS304	点検口
N－3	40A	JIS10K FF	1	SUS304	液出口
N－4	40A	JIS10K FF	1	SUS304	寡液抜き口
N－5	25A	JIS10K FF	1	SUS304	ヘッド戻り口
N－6	40A	JIS10K FF	1	SUS304	コンテナチャージ口
N－7	15A	PTソケット	1	SUS304	リリーフ口
N－8	15A	PTソケット	1	SUS304	エアー圧力計取付口
N－9	15A	PTソケット	1	SUS304	エアー入口
N－10	40A	JIS10K FF	1	SUS304	予備口（BFフランジ付き）
N－11	25A	JIS10K FF	1	SUS304	安全弁取付口
N－12	25A	JIS10K FF	1	SUS304	冷温水入口
N－13	25A	JIS10K FF	1	SUS304	冷温水出口
N－14	25A	JIS10K FF	2	SUS304	液面計取付口
N－15	15A	PTソケット	1	SUS304	センサー口
N－16	25A	PTソケット	1	SUS304	冷温水抜き口

設計条件

	本体側	ジャケット側
設計圧力	0．1MPa	0．3MPa
設計温度	常温	常温
テスト圧力	0．15MPa	0．45MPa
仕上げ	酸洗	酸洗
	SS部は1基・赤#7．5R4／14　2基・青#2．5PB5／8	
内容物		冷温水30℃～50℃
法規	なし	なし

品番	品名	数量	寸法	材質	図番	重量
22	保温	1式	50mm	グラスウール SUSジャケット		
21	25Aボールバルブ	2	10UTB	SUS304		
20	フロート式液面計	1	サークル&クリッパーミニ	SUS304		
19	ベース板	4	12×160×160	SS400		
18	ガスケット	1	3×φ770×φ650	V#1500		
17	ボルト・ナット	24	M20×75	SS400ユニクロメッキ　アイナット		
16	ハイポニック減速機	1	RNYM2-1520-EP-60　200V　50Hz　1.5KW安全増防爆屋内			
15	フランジユニット	1	UCFCX10			
14	減速機架台	1	200A	SGP, SS400		
13	グランドボックス	1		SUS304		
12	スパイラル	1	FB3×40	SUS304		
11	脚	4	[125×65×6	SS400		
10	投入口	1		SUS304	別図	
9	上蓋板	1	22+3	SS400+SUS		
8	トップフランジ	1	25t	SS400+SUS		
7	下部軸受け	1		SUS304		
6	羽根	1	FB9×65	SUS304		
5	シャフト	1	φ50×1423	SUS304		
4	外缶鏡板	1	4×φ750　SD	SUS304		
3	外缶胴板	1	4×φ738/φ650×731	SUS304		
2	内缶鏡板	1	4×φ650　SD	SUS304		
1	内缶胴板	1	4×φ650×796	SUS304		

課長		製図	荒木	尺度	サイズ	工番	数量
検図		写図		1/1、1/10	A2	16049	3基

客先	殿	備考	
機名	発泡ユニット用 250L攪拌タンク	図番	IK-10006-1

UIK　株式会社ユーアイケー

記号	備考	担当	承認	日付
3				
2	[illegible]	荒木		[illegible]
1	[illegible]	荒木		[illegible]

訂正